INFRA BETON

Elemente prefabricate pentru camine de vizitare din beton conform SR EN 1917

Domeniu de utilizare

Permit accesul la reţelele de canalizare care transportă ape uzate, ape meteorice şi ape de şiroire prin curgere cu nivel liber; permit aerarea şi ventilarea acestora. Căminele de vizitare se utilizează în mediile umede sau mediile chimice uşor agresive, pentru condiţii normale în cazul apelor uzate menajere şi a apelor uzate industriale epurate şi pentru marea majoritate a solurilor şi apelor subterane.

INFRABETON

Elemente prefabricate

Fabricate conform SR EN 1917

INFRA BETON

Elemente prefabricate pentru camine de vizitare din beton conform SR EN 1917

INFRABETON

Elemente prefabricate

Fabricate conform SR EN 1917

ELEMENTE DE BAZA

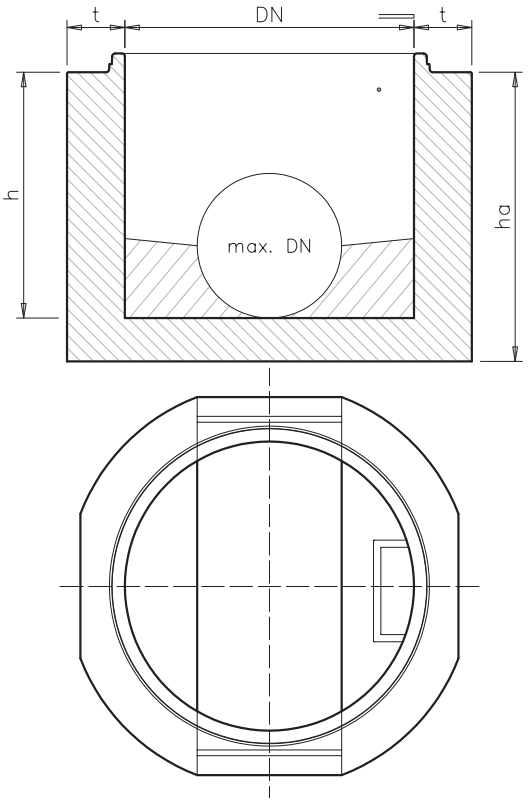

Diametrul nominal	Inaltimea exteri-oara	Inaltimea interioara	Grosimea peretelui	Max. DN PVC	Max. DN PAFSIN	Max. DN Ceramica	Greutate	Ancore	Cod produs
DN	ha	h	t	DN	DN	DN			
mm	mm	mm	mm	mm	mm	mm	kg/buc.	t	
1000	500	350	120	250	250	1)	978	---	DB0110500R
1000	750	600	200	300	300	300	1748	---	DB010001AR
1000	1000	850	120	300	300	1)	1461	---	DB0111000R
1000	1000	850	150	500	500	400	1610	---	DB0121000R
1000	1000	850	200	500	500	400	2116	3 x 2.5	DB0100002R
1000	1200	1050	250	600	800	600	2484	3 x 2.5	DB0100003R
1200	1400	1200	300	600	1000	700	3934	3 x 2.5	DB0100005R
1500	1750	1550	500	600	1200	1000	7245	4 x 5.0	DB0100006R
* Greutatile sunt informative si contin o marja de eroare de ± 5%									

Elementul de baza este personalizat in functie de tipul si diametrele tevilor de canalizare folosite (PVC, PAFSIN, CERAMICA). Piesele de trecere se vor ingloba la turnare.
La cerere se executa:

- armarea ceruta in proiect
- rigola (amprenta hidraulica)

INFRA BETON

Elemente prefabricate pentru camine de vizitare din beton conform SR EN 1917

ELEMENTE PENTRU COS DE ACCES

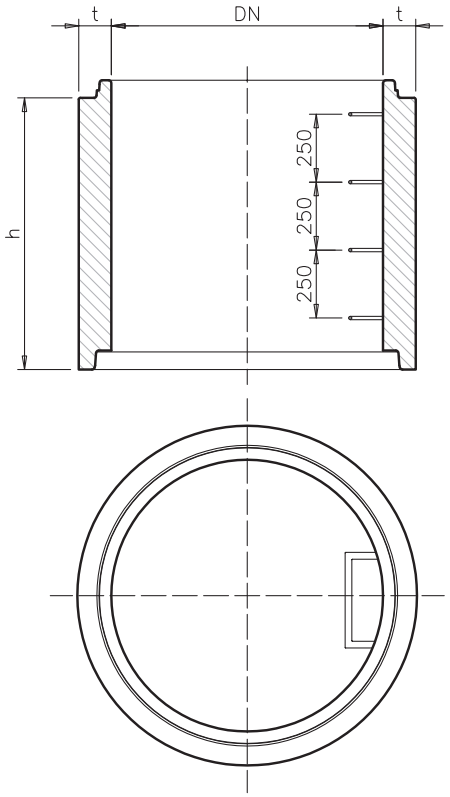

Diametrul nominal	Inaltime aproximativa	Grosimea peretelui	Greutate	Ancore	Cod produs
DN	h	t			
mm	mm	mm	kg/buc.	t	
1000	250	120	255	---	DB0300250
1000	500	120	510	---	DB0300500
1000	1000	120	1020	---	DB0301000

* Greutatile sunt informative si contin o marja de eroare de ± 5%
La cerere se pot monta trepte.

INFRABETON

Elemente prefabricate

Fabricate conform SR EN 1917

INFRA BETON

Elemente prefabricate pentru camine de vizitare din beton conform SR EN 1917

ELEMENTE TRONCONICE

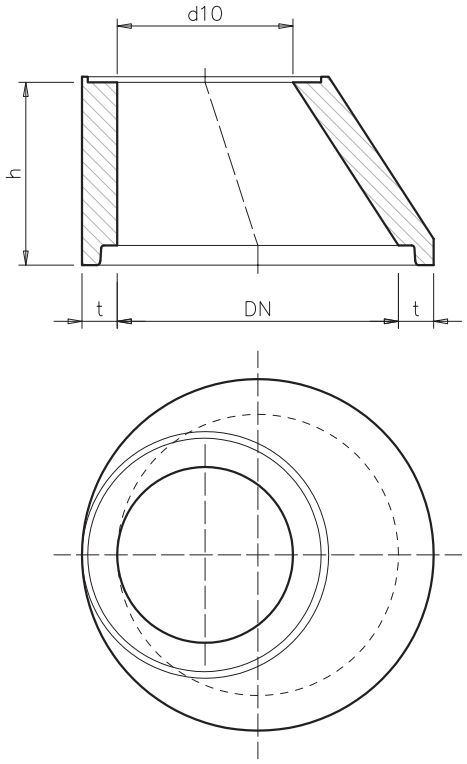

Diametrul nominal	Deschidere	Inaltime aproximativa	Grosimea peretelui	Greutate	Ancore	Cod produs
DN	d10	h	t			
mm	mm	mm	mm	kg/buc.	t	
1000	625	350	var.	690	3 x 2.5	DB0400350
1000	625	650	120	598	---	DB0400650
* Greutatile sunt informative si contin o marja de eroare de ± 5%						

INFRABETON

Elemente prefabricate

Fabricate conform SR EN 1917

INFRA BETON

Elemente prefabricate pentru camine de vizitare din beton conform SR EN 1917

PLACI DE ACOPERIRE

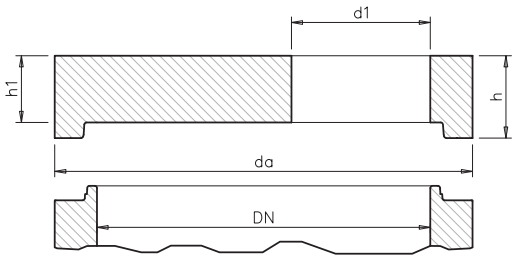

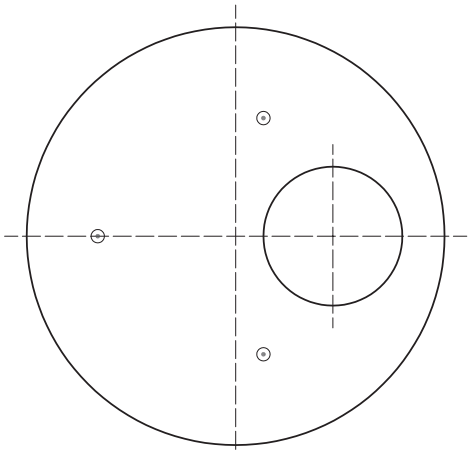

INFRABETON

Elemente prefabricate

Fabricate conform SR EN 1917

Diametrul nominal	Diametrul exterior	Deschi-dere	Inaltime totala	Inaltime utila	Greutate	Ancore	Cod produs
DN	da	d1	h	h1			
mm	mm	mm	mm	mm	kg/buc.	t	
1000	1240	625	270	200	459	3 x 2.5	DB0200625
1000	1240	625	var.	var.	var.	3 x 2.5	DB0200625V
1200	1500	625	370	300	695	3 x 2.5	DB0221200
1500	1800	625	370	300	1625	3 x 2.5	DB0221500

Lungime	Latime	Deschidere	Inaltime	Greutate	Ancore	"Cod produs"
L	l	d1	h			
mm	mm	mm	mm	kg/buc.	t	
1800	1800	625	215	1748	4 x 2.5	DB0231818

* Greutatile sunt informative si contin o marja de eroare de ± 5%
La cerere se executa cu armarea ceruta in proiect.
Se poate ingloba la turnare rama cu capacul din fonta.

INFRA BETON

Elemente prefabricate pentru camine de vizitare din beton conform SR EN 1917

PLACI DE REDUCTIE

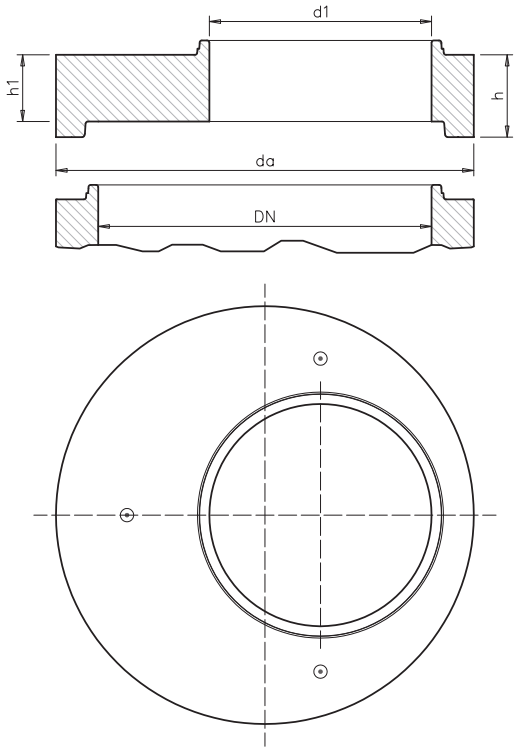

Diametrul nominal	Diametrul exterior	Deschidere	Inaltime totala	Inaltime utila	Greutate	Ancore	Cod produs
DN	da	d1	h	h1			
mm	mm	mm	mm	mm	kg/buc.	t	
1000	1240	625	270	200	498	3 x 2.5	DB0200625
1000	1240	800	270	200	511	3 x 2.5	DB0200800
1200	1500	800	370	300	695	3 x 2.5	DB0211200
1200	1500	1000	370	300	718	3 x 2.5	DB0201200
1500	1800	800	370	300	1625	3 x 2.5	DB0211500
1500	1800	1000	370	300	1625	3 x 2.5	DB0201500

* Greutatile sunt informative si contin o marja de eroare de ± 5%
La cerere se executa cu armarea ceruta in proiect.

INFRABETON

Elemente prefabricate

Fabricate conform SR EN 1917

INFRA BETON

Elemente prefabricate pentru camine de vizitare din beton conform SR EN 1917

ELEMENTE PT ADUCERE LA COTA

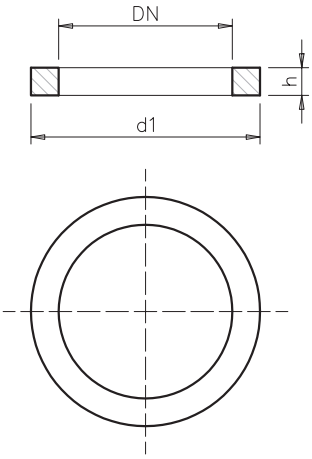

Diametrul nominal	Inaltime aproximativa	Diametrul exterior	Grosimea peretului	Greutate	Cod produs
DN	h	d1	t		
mm	mm	mm	mm	kg/buc.	
625	60	825	100	33	DB0500060
625	80	825	100	44	DB0500080
625	100	825	100	55	DB0500100
* Greutatile sunt informative si contin o marja de eroare de ± 5%					

INFRABETON

Elemente prefabricate

Fabricate conform SR EN 1917

INFRA BETON

Accesorii pentru camine de vizitare din beton

INFRABETON

Accesorii

camine de vizitare

GARNITURI DE ETANSARE

Cod	Diametrul nominal [mm]	Dimensiuni [mm]	
		Profil	L
DB0600001	1000	18	3120

LUBRIFIANT DE UNGERE

Cod	U.M.	Greutate [kg]
DB0600002	Galeata	5

TREPTE DE ACCES

Cod	Denumire
DB0700005	Treapta de acces

INFRA BETON

Elemente prefabricate pentru camine de vizitare din beton conform SR EN 1917

BAZINE RECTANGULARE

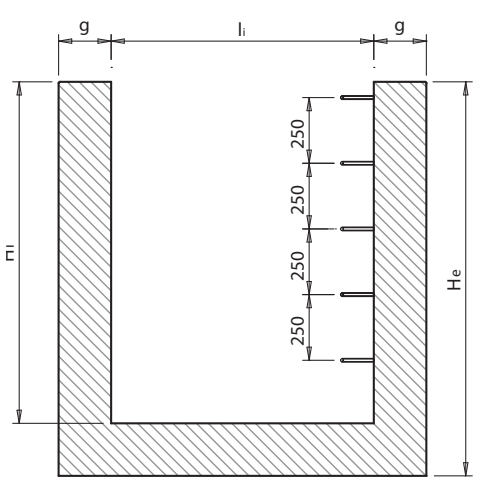

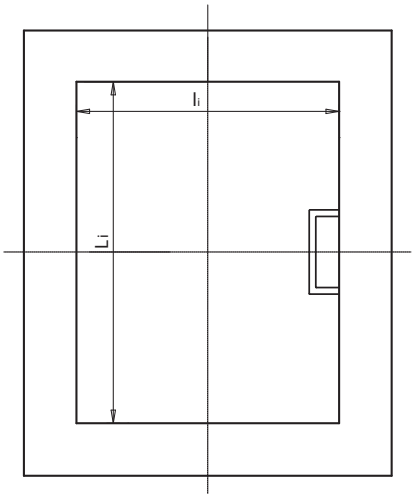

Denumire produs	Dimensiuni caracteristice [mm]					Greutate	Cod produs
	Li	li	Hi	g	He	[kg]	
Bazin rectangular 1000X1000X1500	1000	1000	1500	150	1650	3300	DB0101015
Bazin rectangular 1500X1500X1500	1500	1500	1500	150	1650	5150	DB0151515
Bazin rectangular 2000X1500X2000	2000	1500	2000	150	2150	7550	DB0201520
Bazin rectangular 2000X2000X2000	2000	2000	2000	150	2150	8830	DB0202020
Bazin rectangular 2500X2000X2500	2500	2000	2500	200	2700	15250	DB0252025
Bazin rectangular 3000X2000X2500	3000	2000	2500	200	2700	17000	DB0302025
Bazin rectangular 3500X2000X2500	3500	2000	2500	200	2700	18900	DB0352025
Bazin rectangular 4000X2000X2500	4000	2000	2500	200	2700	20500	DB0402025
Bazin rectangular 4500X2000X2500	4500	2000	2500	200	2700	22500	DB0452025

* Greutatile sunt informative si contin o marja de eroare de ± 5%

INFRABETON

Elemente prefabricate

Fabricate conform SR EN 1917

INFRA BETON

Elemente prefabricate pentru camine de vizitare din beton conform SR EN 1917

PLACI DE ACOPERIRE

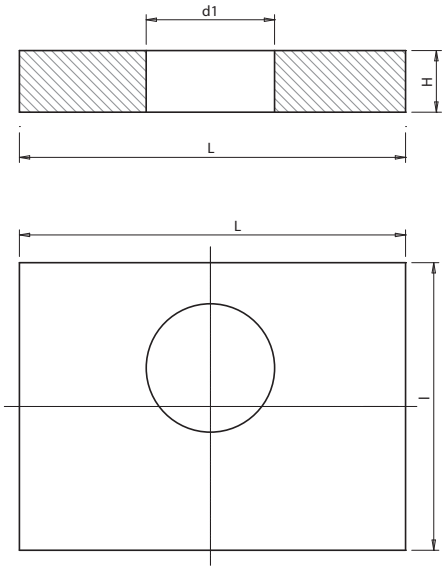

Denumire produs	Dimensiuni caracteristice [mm]			Greutate	Cod produs
	L	l	H	[kg]	
Placa bazin rectangular 1300x1300x200	1300	1300	200	800	DB1131320
Placa bazin rectangular 1800x1800x200	1800	1800	200	1500	DB1181820
Placa bazin rectangular 2300x1800x200	2300	1800	200	1900	DB1231820
Placa bazin rectangular 2300x2300x200	2300	2300	200	2500	DB1232320
Placa bazin rectangular 2900x2400x250	2900	2400	250	4100	DB1292425
Placa bazin rectangular 3400x2400x250	3400	2400	250	4800	DB1342425
Placa bazin rectangular 3900x2400x250	3900	2400	250	5600	DB1392425
Placa bazin rectangular 4400x2400x250	4400	2400	250	6300	DB1442425
Placa bazin rectangular 4900x2400x250	4900	2400	250	7050	DB1492425
* Greutatile sunt informative si contin o marja de eroare de ± 5%					

INFRABETON

Elemente prefabricate

Fabricate conform SR EN 1917

INFRA BETON

INFRABETON

Guri de scurgere tip A

Fabricate conform SR EN 1917

Gura de scurgere fara receptor de namol - Tip A

1.1 ELEMENT DE BAZA CONECTARE PVC DN150 BU41AP

- Cod Produs: BU41AP
- Greutate: 83 kg
- Ambalare: 16 buc/pal
- Standard: DIN 4052, SR EN 1917

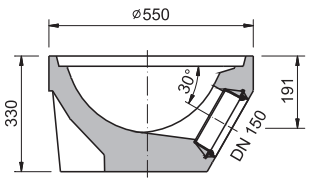

1.2 ELEMENT DE BAZA CONECTARE PVC DN200 BU41DP

- Cod Produs: DBKBU41DP
- Greutate: 101 kg
- Ambalare: 8 buc/pal
- Standard: DIN 4052, SR EN 1917

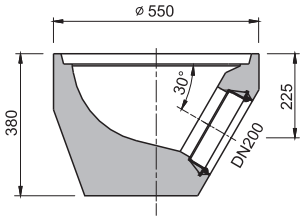

1.3 ELEMENT INTERMEDIAR H200 BU46B

- Cod Produs: DBKBU46B
- Greutate: 38 kg
- Ambalare: 24 buc/pal
- Standard: DIN 4052, SR EN 1917

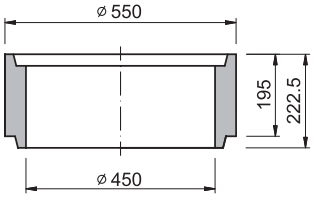

INFRABETON

Guri de scurgere tip A

Fabricate conform SR EN 1917

Gura de scurgere fara receptor de namol - Tip A

1.4 ELEMENT INTERMEDIAR H300 BU46A

- Cod Produs: DBKBU46A
- Greutate: 83 kg
- Ambalare: 16 buc/pal
- Standard: DIN 4052, SR EN 1917

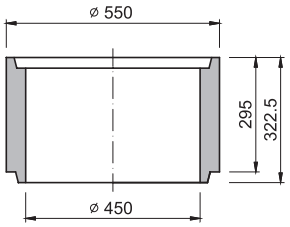

1.5 ELEMENT INTERMEDIAR H570 BU6D

- Cod Produs: DBKBU6D
- Greutate: 105 kg
- Ambalare: 8 buc/pal
- Standard: DIN 4052, SR EN 1917

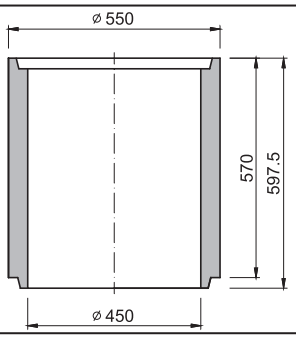

1.6 ELEMENT SUPERIOR H200 BU45C

- Cod Produs: DBKBU45C
- Greutate: 38 kg
- Ambalare: 20 buc/pal
- Standard: DIN 4052, SR EN 1917

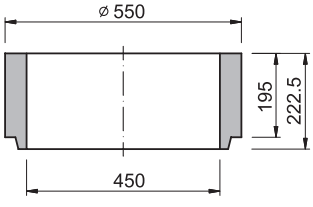

INFRA BETON

INFRABETON

Guri de scurgere tip A

Fabricate conform SR EN 1917

Gura de scurgere fara receptor de namol - Tip A

1.7 ELEMENT SUPERIOR H300 BU45B

- Cod Produs: DBKBU45B
- Greutate: 57 kg
- Ambalare: 16 buc/pal
- Standard: DIN 4052, SR EN 1917

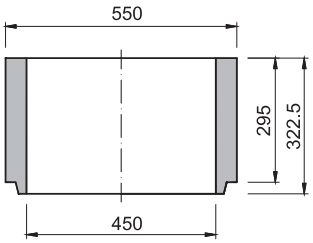

1.8 ELEMENT SUPERIOR H570 BU5D

- Cod Produs: DBKBU5D
- Greutate: 105 kg
- Ambalare: 8 buc/pal
- Standard: DIN 4052, SR EN 1917

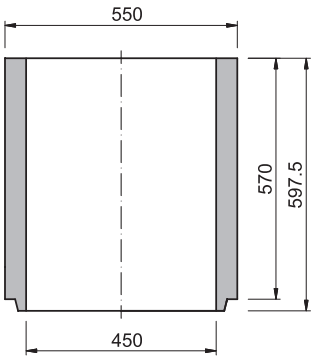

1.9 ELEMENT DE ADUCERE LA COTA H60 50/50 BUP10A

- Cod Produs: DBKBUP10A
- Greutate: 23 kg
- Ambalare: 15 buc/pal
- Standard: DIN 4052, SR EN 1917

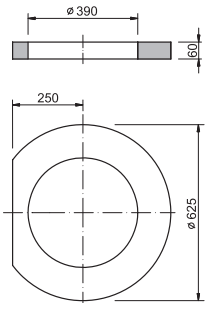

INFRA BETON

INFRABETON

Guri de scurgere tip A

Fabricate conform SR EN 1917

Gura de scurgere fara receptor de namol - Tip A

1.10 COS MIC 50/50 UB1

- Cod Produs: DBKUB1
- Greutate: 2,5 kg
- Ambalare: 60 buc/pal
- Standard: DIN 4052, SR EN 1917

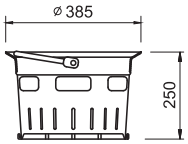

1.11 COS MARE 50/50 UA4V

- Cod Produs: DBKUA4V
- Greutate: 4 kg
- Ambalare: 36 buc/pal
- Standard: DIN 4052, SR EN 1917

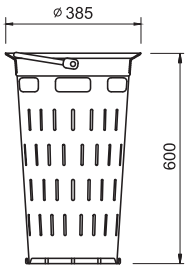

1.12 GRATAR DREPT 500X500X160 D400 KM12P

- Cod Produs: DBKKM12P
- Greutate: 68 kg
- Ambalare: 16 buc/pal
- Capacitatea de preluare: 1 300 cm^2
- Capacitatea de preluare: 35 mm

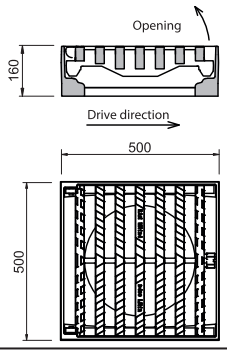

INFRABETON

Guri de scurgere tip A

Fabricate conform SR EN 1917

Gura de scurgere fara receptor de namol - Tip A

1.13 GRATAR CONCAV 500X500X160 D400 KM15

- Cod Produs: DBKKM15P
- Greutate: 68 kg
- Ambalare: 16 buc/pal
- Capacitatea de preluare: 1 305 cm^2
- Capacitatea de preluare: 35 mm

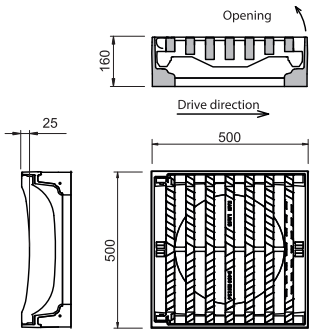

INFRABETON

Guri de scurgere tip B

Fabricate conform SR EN 1917

Gura de scurgere cu receptor de namol - Tip B

2.1 ELEMENT DE BAZA RECEPTOR NAMOL BU42A

- Cod Produs: DBKBU42A
- Greutate: 69 kg
- Ambalare: 16 buc/pal
- Standard: DIN 4052, SR EN 1917

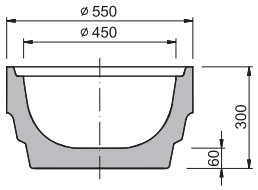

2.2 ELEMENT INTERMEDIAR DE CONECTARE PVC DN150 BU3AP

- Cod Produs: DBKBU3AP
- Greutate: 75 kg
- Ambalare: 16 buc/pal
- Standard: DIN 4052, SR EN 1917

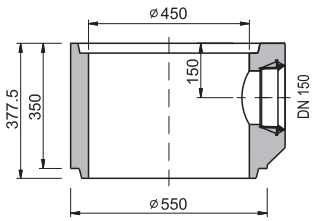

2.3 ELEMENT INTERMEDIAR DE CONECTARE PVC DN200 BU3A20P

- Cod Produs: DBKBU3A20P
- Greutate: 68 kg
- Ambalare: 16 buc/pal
- Standard: DIN 4052, SR EN 1917

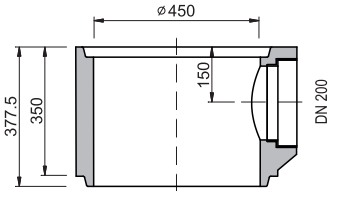

Gura de scurgere cu receptor de namol - Tip B

2.4 ELEMENT INTERMEDIAR DE CONECTARE DN150 BU3A

- Cod Produs: DBKBU43D
- Greutate: 103 kg
- Ambalare: 8 buc/pal
- Standard: DIN 4052, SR EN 1917

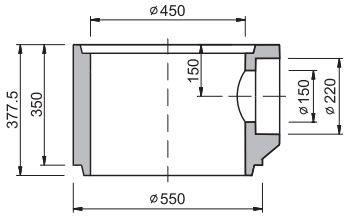

2.5 ELEMENT INTERMEDIAR DE CONECTARE DN200 BU43D

- Cod Produs: DBKBU43D
- Greutate: 103 kg
- Ambalare: 8 buc/pal
- Standard: DIN 4052, SR EN 1917

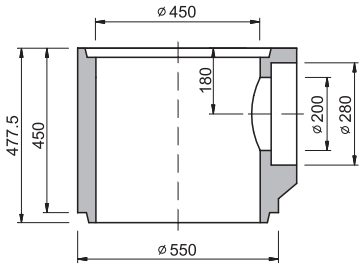

2.6 ELEMENT INTERMEDIAR H200 BU46B

- Cod Produs: DBKBU46B
- Greutate: 38 kg
- Ambalare: 24 buc/pal
- Standard: DIN 4052, SR EN 1917

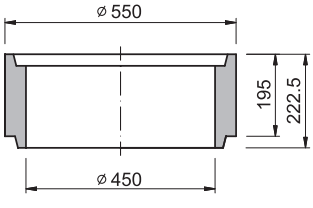

Gura de scurgere cu receptor de namol - Tip B

2.7 ELEMENT INTERMEDIAR H300 BU46A

- Cod Produs: DBKBU46A
- Greutate: 58 kg
- Ambalare: 16 buc/pal
- Standard: DIN 4052, SR EN 1917

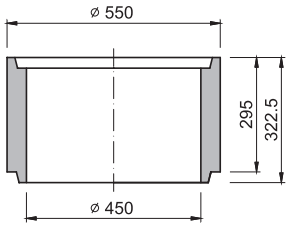

2.8 ELEMENT INTERMEDIAR H570 BU6D

- Cod Produs: DBKBU6D
- Greutate: 105 kg
- Ambalare: 8 buc/pal
- Standard: DIN 4052, SR EN 1917

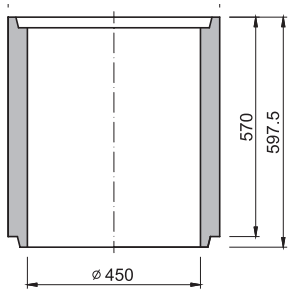

2.9 ELEMENT SUPERIOR H200 BU45C

- Cod Produs: DBKBU45C
- Greutate: 38 kg
- Ambalare: 20 buc/pal
- Standard: DIN 4052, SR EN 1917

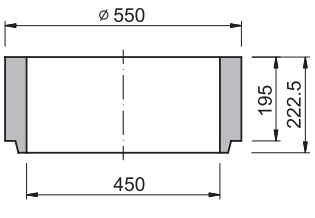

INFRA BETON

INFRABETON

Guri de scurgere tip B

Fabricate conform SR EN 1917

Gura de scurgere cu receptor de namol - Tip B

2.10 ELEMENT SUPERIOR H300 BU45B

- Cod Produs: DBKBU45B
- Greutate: 57 kg
- Ambalare: 16 buc/pal
- Standard: DIN 4052, SR EN 1917

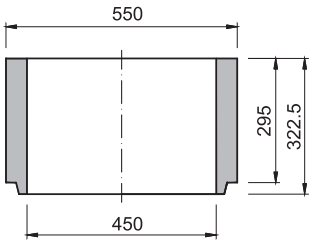

2.11 ELEMENT SUPERIOR H570 BU5D

- Cod Produs: DBKBU5D
- Greutate: 105 kg
- Ambalare: 8 buc/pal
- Standard: DIN 4052, SR EN 1917

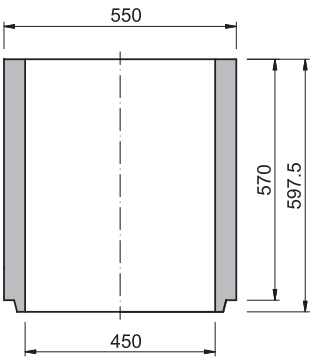

2.12 ELEMENT DE ADUCERE LA COTA H60 50/50 BUP10A

- Cod Produs: DBKBUP10A
- Greutate: 23 kg
- Ambalare: 15 buc/pal
- Standard: DIN 4052, SR EN 1917

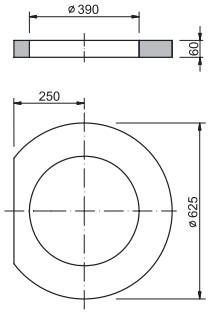

INFRABETON

Guri de scurgere tip B

Fabricate conform SR EN 1917

Gura de scurgere cu receptor de namol - Tip B

2.13 COS MIC 50/50 UB1

- Cod Produs: DBKUB1
- Greutate: 2,5 kg
- Ambalare: 60 buc/pal
- Standard: DIN 4052, SR EN 1917

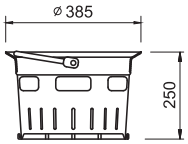

2.14 COS MARE 50/50 UA4V

- Cod Produs: DBKUA4V
- Greutate: 4 kg
- Ambalare: 36 buc/pal
- Standard: DIN 4052, SR EN 1917

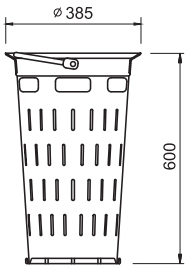

2.15 GRATAR DREPT 500X500X160 D400 KM12P

- Cod Produs: DBKKM12P
- Greutate: 68 kg
- Ambalare: 16 buc/pal
- Capacitatea de preluare: 1 300 cm^2
- Capacitatea de preluare: 35 mm

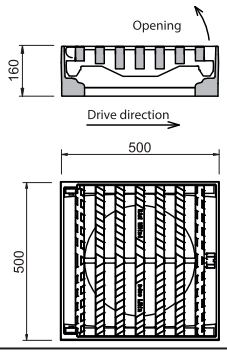

INFRABETON

Guri de scurgere tip B

Fabricate conform SR EN 1917

Gura de scurgere cu receptor de namol - Tip B

2.16 GRATAR CONCAV 500X500X160 D400 KM15

- Cod Produs: DBKKM15P
- Greutate: 68 kg
- Ambalare: 16 buc/pal
- Capacitatea de preluare: 1 305 cm^2
- Capacitatea de preluare: 35 mm

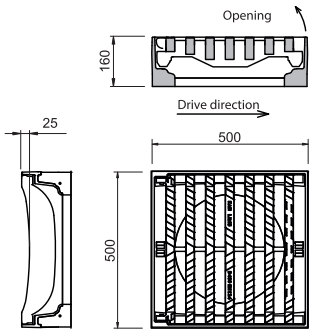

INFRA BETON

INFRABETON

Guri de scurgere tip C

Fabricate conform SR EN 1917

Gura de scurgere cu receptor de namol si sifon - Tip C

3.1 ELEMENT DE BAZA RECEPTOR NAMOL BU42A

- Cod Produs: DBKBU42A
- Greutate: 69 kg
- Ambalare: 16 buc/pal
- Standard: DIN 4052, SR EN 1917

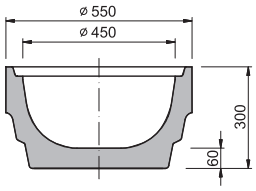

3.2 ELEMENT INTERMEDIAR CU SIFON CONECTARE PVC DN150 BU3Z15P

- Cod Produs: DBKBU3Z15P
- Greutate: 175 kg
- Ambalare: 8 buc/pal
- Standard: DIN 4052, SR EN 1917

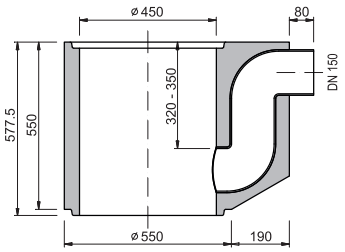

3.3 ELEMENT INTERMEDIAR CU SIFON CONECTARE PVC DN200 BU3Z20P

- Cod Produs: DBKBU3Z20P
- Greutate: 68 kg
- Ambalare: 16 buc/pal
- Standard: DIN 4052, SR EN 1917

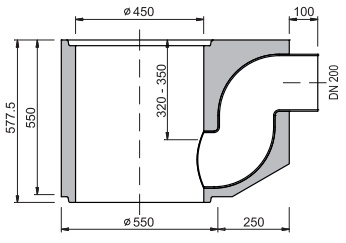

Gura de scurgere cu receptor de namol si sifon - Tip C

3.4 ELEMENT INTERMEDIAR H200 BU46B

- Cod Produs: DBKBU46B
- Greutate: 38 kg
- Ambalare: 24 buc/pal
- Standard: DIN 4052, SR EN 1917

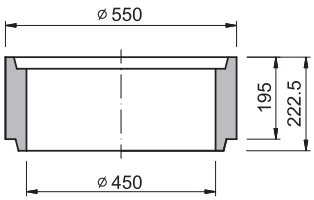

3.5 ELEMENT INTERMEDIAR H300 BU46A

- Cod Produs: DBKBU46A
- Greutate: 58 kg
- Ambalare: 16 buc/pal
- Standard: DIN 4052, SR EN 1917

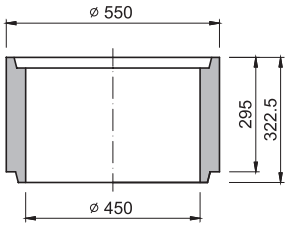

3.6 ELEMENT INTERMEDIAR H570 BU6D

- Cod Produs: DBKBU6D
- Greutate: 105 kg
- Ambalare: 8 buc/pal
- Standard: DIN 4052, SR EN 1917

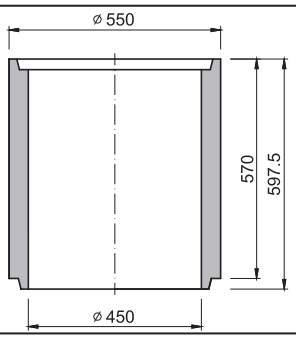

Gura de scurgere cu receptor de namol si sifon - Tip C

3.7 ELEMENT SUPERIOR H200 BU45C

- Cod Produs: DBKBU45C
- Greutate: 38 kg
- Ambalare: 20 buc/pal
- Standard: DIN 4052, SR EN 1917

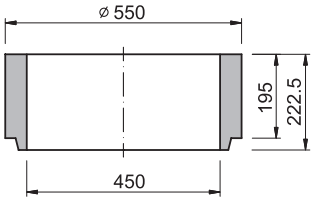

3.8 ELEMENT SUPERIOR H300 BU45B

- Cod Produs: DBKBU45B
- Greutate: 57 kg
- Ambalare: 16 buc/pal
- Standard: DIN 4052, SR EN 1917

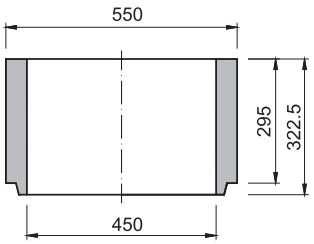

3.9 ELEMENT SUPERIOR H570 BU5D

- Cod Produs: DBKBU5D
- Greutate: 105 kg
- Ambalare: 8 buc/pal
- Standard: DIN 4052, SR EN 1917

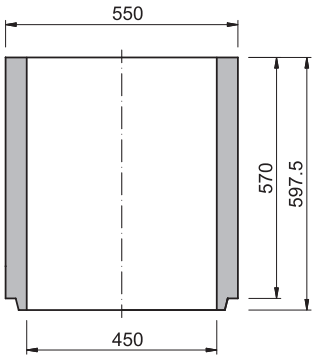

Gura de scurgere cu receptor de namol si sifon - Tip C

3.10 ELEMENT DE ADUCERE LA COTA H60 50/50 BUP10A

- Cod Produs: DBKBUP10A
- Greutate: 23 kg
- Ambalare: 15 buc/pal
- Standard: DIN 4052, SR EN 1917

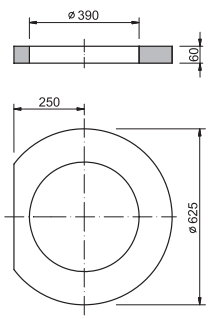

3.11 COS MIC 50/50 UB1

- Cod Produs: DBKUB1
- Greutate: 2,5 kg
- Ambalare: 60 buc/pal
- Standard: DIN 4052, SR EN 1917

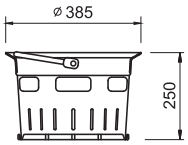

3.12 COS MARE 50/50 UA4V

- Cod Produs: DBKUA4V
- Greutate: 4 kg
- Ambalare: 36 buc/pal
- Standard: DIN 4052, SR EN 1917

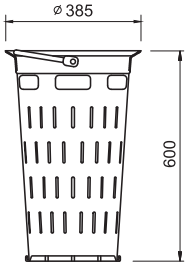

INFRABETON

Guri de scurgere tip C

Fabricate conform SR EN 1917

Gura de scurgere cu receptor de namol si sifon - Tip C

3.13 GRATAR DREPT 500X500X160 D400 KM12P

- Cod Produs: DBKKM12P
- Greutate: 68 kg
- Ambalare: 16 buc/pal
- Capacitatea de preluare: 1 300 cm²
- Capacitatea de preluare: 35 mm

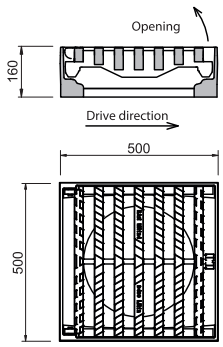

3.14 GRATAR CONCAV 500X500X160 D400 KM15

- Cod Produs: DBKKM15P
- Greutate: 68 kg
- Ambalare: 16 buc/pal
- Capacitatea de preluare: 1 305 cm²
- Capacitatea de preluare: 35 mm

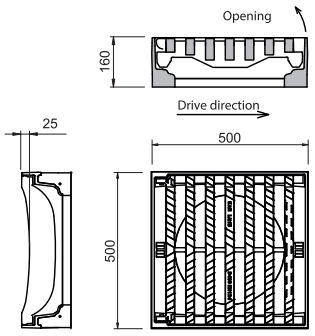

INFRABETON

Guri de scurgere tip D

Fabricate conform SR EN 1917

Gura de scurgere de trecere - Tip D

4.1 ELEMENT DE BAZA TRECERE PVC DN150 BU41EP

- Cod Produs: DBKBU41EP
- Greutate: 134 kg
- Ambalare: 8 buc/pal
- Standard: DIN 4052, SR EN 1917

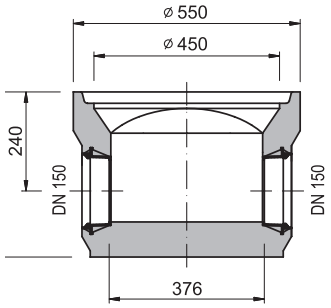

4.2 ELEMENT INTERMEDIAR H200 BU46B

- Cod Produs: DBKBU46B
- Greutate: 38 kg
- Ambalare: 24 buc/pal
- Standard: DIN 4052, SR EN 1917

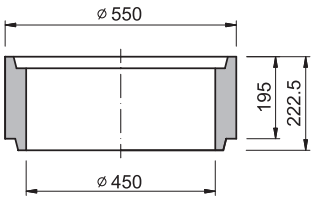

4.3 ELEMENT INTERMEDIAR H300 BU46A

- Cod Produs: DBKBU46A
- Greutate: 58 kg
- Ambalare: 16 buc/pal
- Standard: DIN 4052, SR EN 1917

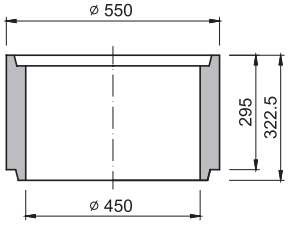

Gura de scurgere de trecere - Tip D

4.4 ELEMENT INTERMEDIAR H570 BU6D

- Cod Produs: DBKBU6D
- Greutate: 105 kg
- Ambalare: 8 buc/pal
- Standard: DIN 4052, SR EN 1917

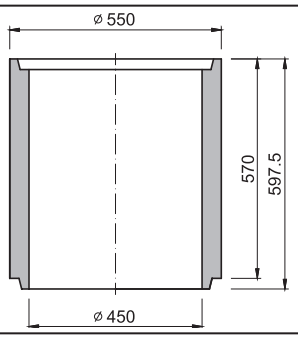

4.5 ELEMENT SUPERIOR H200 BU45C

- Cod Produs: DBKBU45C
- Greutate: 38 kg
- Ambalare: 20 buc/pal
- Standard: DIN 4052, SR EN 1917

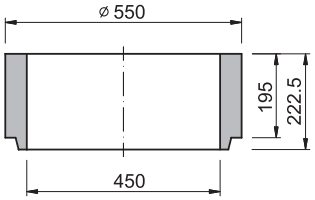

4.6 ELEMENT SUPERIOR H300 BU45B

- Cod Produs: DBKBU45B
- Greutate: 57 kg
- Ambalare: 16 buc/pal
- Standard: DIN 4052, SR EN 1917

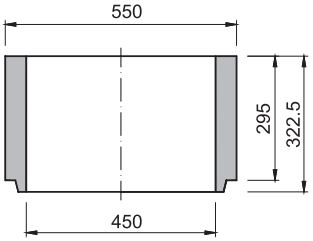

Gura de scurgere de trecere - Tip D

4.7 ELEMENT SUPERIOR H570 BU5D

- Cod Produs: DBKBU5D
- Greutate: 58 kg
- Ambalare: 16 buc/pal
- Standard: DIN 4052, SR EN 1917

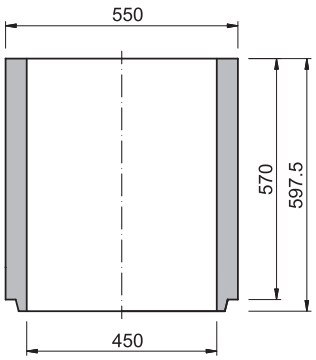

4.8 ELEMENT DE ADUCERE LA COTA H60 50/50 BUP10A

- Cod Produs: DBKBUP10A
- Greutate: 23 kg
- Ambalare: 15 buc/pal
- Standard: DIN 4052, SR EN 1917

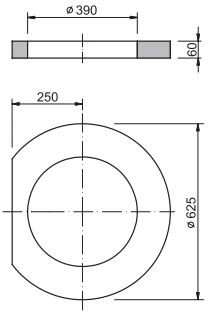

4.9 COS MIC 50/50 UB1

- Cod Produs: DBKUB1
- Greutate: 2,5 kg
- Ambalare: 60 buc/pal
- Standard: DIN 4052, SR EN 1917

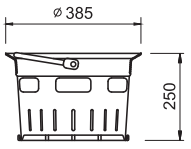

Gura de scurgere de trecere - Tip D

4.10 COS MARE 50/50 UA4V

- Cod Produs: DBKUA4V
- Greutate: 4 kg
- Ambalare: 36 buc/pal
- Standard: DIN 4052, SR EN 1917

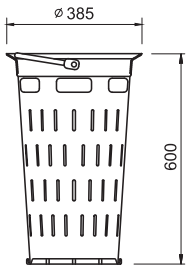

4.11 GRATAR DREPT 500X500X160 D400 KM12P

- Cod Produs: DBKKM12P
- Greutate: 68 kg
- Ambalare: 16 buc/pal
- Capacitatea de preluare: 1 300 cm²
- Capacitatea de preluare: 35 mm

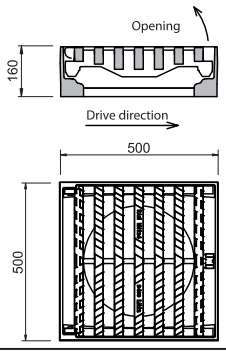

4.12 GRATAR CONCAV 500X500X160 D400 KM15

- Cod Produs: DBKKM15P
- Greutate: 68 kg
- Ambalare: 16 buc/pal
- Capacitatea de preluare: 1 305 cm²
- Capacitatea de preluare: 35 mm

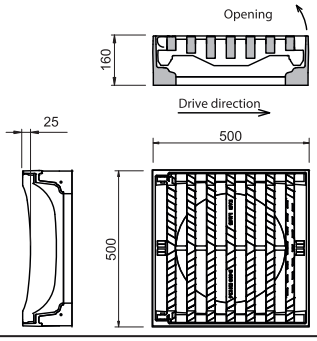

Constructia gurilor de scurgere si exemple de alcatuire

Constructia gurilor de scurgere este afectata de 5 mari factori:

- Constructia cu sau fara receptor de namol
- Tipul si dimensiunea tevii folosite
- Tipul de gratar folosit
- Inaltimea utila necesara
- Utilizarea sifonului

Reguli

1. Gurile de scurgere fara receptor de namol sunt prevazute cu cos colector. In functie de tipul si dimensiunea tevii folosite elementele de baza incepand cu BU41.. ajuta la alcatuirea gurilor de scurgere fara receptor de namol. Gurile de scurgere cu receptor de namol nu sunt prevazute cu cos colector, acestea trebuie curatate cu instalatii speciale de vidanjare. Elementele componente pentru alcatuirea acestui tip de gura de scurgere sunt elementul de baza BU42 si elementele intermediare de conectare BU3A.. , BU43D.
2. Pentru a putea alcatui guri de scurgere cu diverse inaltimi se vor folosi elementele intermediare BU46A, BU46B si BU6D.
3. Nu va recomandam folosirea sifonului din cauza colmatarii in perioadele cu cantitati mici de precipitatii.

Constructia gurilor de scurgere si exemple de alcatuire

GURA DE SCURGERE FARA RECEPTOR DE NAMOL - TIP A

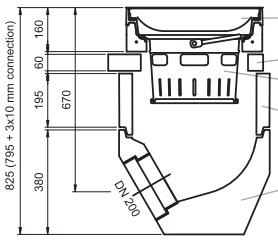

- **DBKKM12** Gratar drept 500x500x160 D400 KM12P
- **DBKBUP10A** Element de aducere la cota H60 50/50 BUP10A
- **DBKUB1** Cos mic 50/50 UB1
- **DBKBU45C** Element superior H200 BU45C
- **DBKBU41DP** Element de baza conectare PVC DN200 BU41DP

Cod:

Gura de scurgere – DBKKM12 – DBKBUP10A – DBKUB1 – DBKBU45C – DBKBU41DP

GURA DE SCURGERE CU RECEPTOR DE NAMOL - TIP B

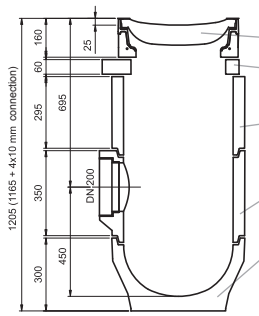

- **DBKKM15** Gratar concav 500x500x160 D400 KM15
- **DBKBUP10A** Element de aducere la cota H60 50/50 BUP10A
- **DBKBU45B** Element superior H300 BU45B
- **DBKBU3A20P** Element intermediar de conectare PVC DN200 BU3A20P
- **DBKBU42A** Element de baza receptor namol BU42A

Cod:

Gura de scurgere – DBKKM15 – DBKBUP10A – DBKBU45B – DBKBU3A20P – DBKBU42A

Acest manual este numai pentru ghidaj. Toate valorile trecute in specificatiile de produs sunt nominale. Datorita diversitatilor de mediu, diferentelor in procedeele de operare sau interpolarii de date pot aparea rezultate nesatisfacatoare. Recomandam cu tarie ca personalul care foloseste aceste date sa aiba pregatire profesionala si experienta in utilizarea acestor produse si a instalarii lor normale, in conditiile de lucru date. Personalul de asistenta trebuie consultat intotdeauna inainte ca oricare dintre aceste produse sa fie instalate, pentru a asigura stabilitatea produselor in conformitate cu scopul si aplicatiile intentionate. Mentionam ca nu acceptam nici o responsabilitate, si nu vom fi facuti raspunzatori in nici un fel de daune sau defecte ce ar putea rezulta din instalarea sau utilizarea oricaruia dintre procedeele din acest manual, intrucat nu putem controla nivelul de acuratete ale datelor reale de calcul sau ale conditiilor de montaj. Ne rezervam dreptul de a revizui aceste date, dupa cum va fi nevoie, fara notificare. Va suntem recunoscatori pentru comentariile Dumneavoastra.

INFRA BETON

A Sos. de Centura nr. 111, 077160,
Popesti Leordeni, Ilfov

T 0767 449 673

E office@infra-beton.ro